1 IN THE BOX • DANS LA BOÎTE • LIEFERUMFANG • EN LA CAJA • NELLA CONFEZIONE • В КОМПЛЕКТЕ • ZAWARTOŚĆ OPAKOWANIA • IN DE VERPAKKING • KUTUDA • बक्स से भीतर CAIXA

PUMP • POMPE • PUMPE • BOMBA • POMPA • HACOC • POMPKA • POMP • पंप

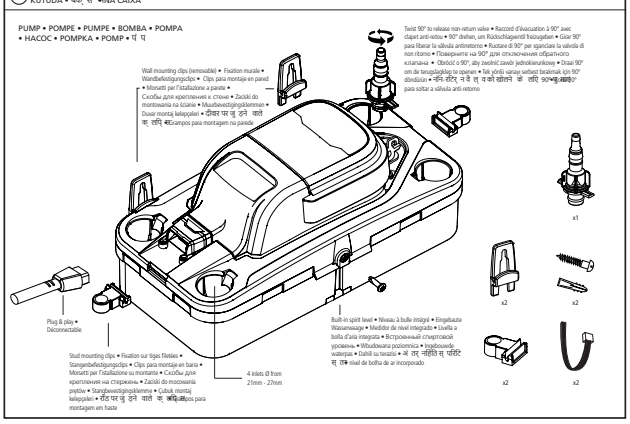

2 SPECIFICATIONS • CARACTÉRISTIQUES • KENNDATEN • ESPECIFICACIONES • SPECIFICHE • ХАРАКТЕРИСТИКИ • DANE TECHNICZNE • SPECIFICATIES • ŞARTNAME • विशिष्टता ESPECIFICAÇÃO

1.65 kg

Max. flow (@ 0 m/ft) • Débit max. (à 0 m/pied) • Max. Förderleistung (bei 0 m/Fuß) • Caudal máx. (a 0 m/ft) • Portata max (@ 0 m/ft) • Max. скорость потока воды (при 0 м/фут) • Maks. przepływ (wys. podn. 0) • Max. debiet (bij 0 m hoogte) • Maksimum akış • अधिकतम प्रवाह • Fluxo máximo	FP3349 / 220-230v 50Hz / 550 L/hr FP3349 / 220-230v 60Hz / 380 L/hr FP3350 / 115v 60Hz / 400 L/hr
Max. rec. head • Hauteur max. rec. • Max. empf. Förderhöhe • Altura rec. máx. • Prevval. max consig. • Макс. реком. высота подъема • Maks. zalec. wys. podnoszenia • Max. netto opvoerhoogte • Maksimum yükseklik • नेट पावर हेड • Altura máxima	FP3349 / 220-230v 50Hz / 5m FP3349 / 220-230v 60Hz / 4.8m FP3350 / 115v 60Hz / 5.5m
Sound level @ 1m • Niveau sonore à 1 m • Geräuschpegel @ 1m • Nivel de ruido @ 1m • Livello sonoro @ 1m • Уровень шума (на расстоянии 1 м) • Hałas (w odl. 1 m) • Geluidsniveau 1m • ses seviyesi • ध्वनि - 1 मी. Nível do som @ 1m	44 dB(A)
Pump Power supply • Alimentation de la pompe • Stromversorgung Pumpe • Suministro de energía de la bomba • Alimentazione elettrica pompa • Электропитание насоса • Zasilanie pompki • Pompvoeding • emeji kaynağı • पंप पावर आपूर्ति • Fonte de alimentação	FP3349 / 220-230 VAC, 0.8 A, 50/60Hz FP3350 / 115 VAC, 1.6 A, 60Hz
Non Continuous • Non continu • Nicht Durchgehend • No continua • Non continuo • Не непрерывно • Nieciągły • Niet-continue • Kesintili • गैर-निरंतर Não contínua	5mins on, 5mins off • Marche 5 minutes, arrêt 5 minutes • 5 Minuten an, 5 Minuten aus • Marcha 5 minutos, paro 5 minutos • 5 minuti acceso, 5 minuti spento • 5 минут работы, 5 минут перерыв • 5 minut wł., 5 minut wył. • 5 dakika açık, 5 dakika kapalı • 5 मिनट चालू, 5 मिनट बंद • 45 minutos ligada, 5 minutos desligada
Class • Catégorie • Geräteklasse • Clase • Classe • Клас изоляции • Klasa • Veiligheidsklasse • Sınıf • श्रेणी Classe	I Appliance
Max. AC unit output • Puissance de sortie Max. de l'Unité de Climatisation • Max. Ausgangseinheit Klimaanlage • Max. Salida de la unidad de AA • Uscita max climat. • Макс. производительность кондиционера • Maksymalna moc klimatyzatora. • Max. AC unit uitgang • Maksimum İklim çıkış • अधिकतम इकाई आउटपुट • Saída máxima da unidade	FP3349 / 220-230v 50Hz / 7.33kW - 2.5m Btu/h FP3349 / 220-230v 60Hz / 5.07kW - 1.7m Btu/h FP3350 / 115v 60Hz / 5.33 kW - 1.8m Btu/h
Max. water temp • Temp. max. de l'eau • Max. Wassertemp. • Temperatura máxima del agua • Temp. max acqua • Макс. температура воды • Maks. temp. wody • Max. water temperatuur • Maksimum su sıcaklığı • अधिकतम पानी का तापमान • Temperatura máxima da água	40° C / 104° F
Inlets/Outlets • Entrées / Sorties • Ein- / Ausgänge • Entradas / Salidas • Entrate / Uscite • Входы / выходы • Wloty / wyloty • Ingangen / Uitgangen • Giriş / Çıkış • प्रवेश द्वार-निकास द्वार / अंतर्निहित/Entrada / Saída	Ø21mm to Ø27mm / 6mm (1/4") & 10mm (3/8")
IP Protection • Indice de protection IP • IP-Schutz • Protección IP • Protezione IP • Степень защиты IP • Klasa ochrony IP • IP bescherming • IP muhafaza • आईपी एक्स Proteção IP	IP24
Safety switch • Interrupteur de sécurité • Sicherheitsschalter • Interruptor de seguridad • Interruttore di sicurezza • Аварийный выключатель • Wyłącznik bezpieczeństwa • Veiligheidsschakelaar • Emniyet anahtarı • सुरक्षा स्विच Interruptor de segurança	3 A Normally closed • 3.0 A, normalement fermé • 3 A normalmente geschlossen • 3 A Normalmente cerrado • 3 A Normalmente chiuso • Нормально замкнутые контакты на 3 А • 3A Normalnie zamknięty • 3 A Normaal gesloten • 3 A Normal olarak kapalı • 3 दो सॉफ्टपाफ्ट के दरहाल के 3 A Normalmente fechadot
Thermal protection • Protection thermique • Hitzeschutz • Protección térmica • Protezione termica • Тепловая защита • Zabezpieczenie przed przegrzaniem • Thermische beveiliging • Termal koruma • थर्मल सुरक्षा Proteção térmica	✓

3 INSTALLATION • INSTALLATION • EINBAU • INSTALACIÓN • INSTALLAZIONE • MONTAŻ • INSTALACJA • INSTALLATIE • TESISAT • स्थापना MONTAGEM

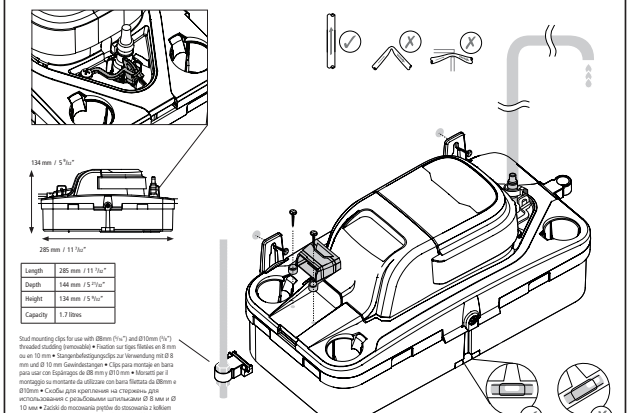

Length	285 mm / 11 ¼"
Depth	144 mm / 5 ⅔"
Height	134 mm / 5 ¼"
Capacity	1.7 litres

SERVICE • MAINTENANCE • BEDIENUNG • SERVICIO • ASSISTENZA • СЕРВИС • SERWISOWANIE • ONDERHOUD • ONARIM • सेवा • MANUTENÇÃO

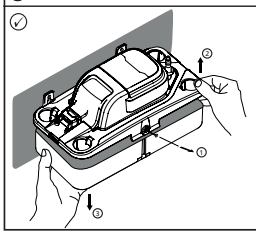

Tank removal method • Comment retirer le réservoir • Methode zur tankentfernung • Método para retirar el depósito • Metodo di rimozione del serbatoio • Способ снятия бака • Sposób usuwania zbiornika • Verwijderingsmethode voor tank • Tank sökümü yöntemi • टैंक को निकालने की विधि Método de remoção do tanque

When pump is attached to the wall • Si le réservoir est fixé au mur • Wenn der Tank an der Wand befestigt ist • Si el depósito está fijado a la pared • Quando il serbatoio è montato a parete • Когда бак закреплен на стене • Kiedy zbiornik jest przymocowany do ściany • Indien de tank aan een muur is bevestigd • Tank duvara monte edilmişse • जब टैंक को दीवार से जुड़ा हुआ हो • Quanto o tanque está fixo à parede

1 Detach tank from lid • Dévissez le couvercle • Deckel abschrauben • Desatornille la tapa • Svitare il coperchio • Отвинтите крышку • Odkręć pokrywę • Schroef het deksel los • Kapak vidalarını sökün • ढक्कन को खोलें • Desaparafuse a tampa

2 Lift catch slightly from the front • Soulevez délicatement le couvercle par l'avant • Deckel vorne leicht anheben • Levante la tapa ligeramente desde la parte delantera • Sollevare leggermente il coperchio dalla parte anteriore • Слегка приподнимите крышку спереди • Podnieś delikatnie pokrywę od przodu • Til het deksel iets op aan de voorkant • Kapağı ön tarafları hafifçe kaldırın • सामने से ढक्कन को हल्का सा ऊपर की ओर उठाएं Levante ligeramente a tampa da frente

3 Unclip tank and detach • Déclipsez le réservoir et détachez-le • Tank ausrasten und entfernen • Desenclije el depósito y extráigalo • Sganciare il serbatoio e staccare • Отсоедините и снимите бак • Odepnij i odłącz zbiornik • Klik de tank los en verwijder deze • Tank kelepçelerini sökün ve tankı çıkarın • टैंक को अनक्लिप करें और अलग करें Desprenda a tampa e desprenda

5 3A HI-LEVEL SAFETY SWITCH • 3A INTERRUPTEUR DE SÉCURITÉ • 3A SICHERHEITSSCHALTER • 3A INTERRUPTOR DE SEGURIDAD • INTERRUTTORE DI SICUREZZA LIVELLO ECCESSIVO DA 3 A • ВЫКЛЮЧАТЕЛЬ-ПРЕДОХРАНИТЕЛЬ • WYŁĄCZNIK BEZPIECZEŃSTWA 3A • 3A VEILIGHEIDSSCHAKELAAR • YÜKSEK SEVİYE EMNIYET ANAHTARI • उच्च स्तर सुरक्षा स्विच 3A INTERRUPTOR DE ELEVADA SEGURANÇA

Split • Séparer • Separare • Разделить • Rozdzielić • Splitsen • Ayırın • विभाजित करें • Divida

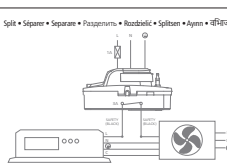

VRF • DRV Débit de réfrigérant variable • VRF (Volumen de Refrigerante Variable)

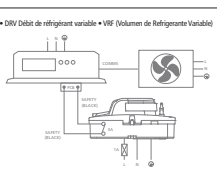

High level safety switch maximum is 3 Amp - must be fitted • La capacité maximale de l'interrupteur de sécurité de haut niveau est de 3 ampères - il doit être installé • Hochniveau-Sicherheitsschalter maximal 3 A – muss eingebaut werden • El máximo del interruptor de seguridad de alto nivel es de 3 Amp; debe instalarse • Interruttore di sicurezza di livello alto, massimo 3 Ampere – deve essere installato • Аварийный выключатель защиты от перепада на 3 А — должен быть установлен • Maksimum wyłącznika bezpieczeństwa wysokiego poziomu wynosi 3 Amp – należy go zamontować • Het maximum van de peilveiligheidsschakelaar is 3 Ampère – moet worden geïnstalleerd • Yüksek seviye emniyet anahtarı maksimum 3 Amp - takılması gereklidir • उच्च स्तर सुरक्षा स्विच अधिकतम 3 एम्प है इसे स्थापित करना चाहिए • Interruptor de elevada segurança com um máximo de 3 Amp – tem de ser montado

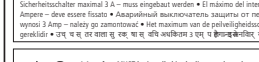

1 Amp fuse MUST be installed in the live supply to the pump • Un fusible de 1A doit être installé sur l'alimentation directe de la pompe • 1-Ampere-Sicherung muss an der netzspannungsführenden Leitung zur Pumpe installiert werden • Se debe instalar un fusible de 1 Amperio en el suministro directo a la bomba • 1 fusibile Amp deve essere installato nella alimentazione di tensione alla pompa • В линию питания от сети насоса следует установить 1 ампер предохранитель • Bezpiecznik 1 A musi zostać zamontowany w ramach zasilania pompki • 1 amp-zekering moet in de live toevoer naar de pomp worden geïnstalleerd • 1 Amp sigortanın takılı olduğundan emin olun. • पंप में लाइव आपूर्ति में 1 एम्प फ्यूज लगाया जाना चाहिए Assegure-se de que estão instalados fusíveis de 1 Amp.

4 PERFORMANCE GRAPHS • GRAPHIQUES DE PERFORMANCE • LEISTUNGSDIAGRAMME • GRÁFICOS DE RENDIMIENTO • GRAFICI DELLE PRESTAZIONI • ГРАФИКИ ПРОИЗВОДИТЕЛЬНОСТИ • WYKRESY WYDAJNOŚCI • PRESTATIEDIAGRAMMEN • PERFORMANS GRAFİKLERİ • प्रदर्शन ग्राफ • GRÁFICOS DE DESEMPENHO

FP3349 - 220/230v 50Hz

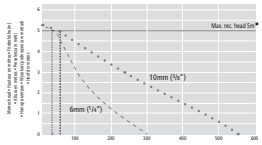
Max. rec. head 5m
10mm (3/8")
6mm (1/4")
Metre head / Hauteur en mètres / Höhe in Metern / Altura en metros / Altezza in metri / Высота в метрах / Wysokość w metrach / Hoogte in meters / Metre / Metre / Metre

Max Hi-flow

LOW PROFILE CONDENSATE REMOVAL TANK PUMP • POMPE DE RELEVAGE DES CONDENSATS À BAC DE FAIBLE HAUTEUR • FLACHPROFIL-BEHÄLTERPUMPE ZUR KONDENSATABLEITUNG • BOMBA CON DEPÓSITO DE ELIMINACIÓN DE CONDENSACIÓN DE PERFIL BAJO • POMPA CON SERBATOIO PER LA RIMOZIONE DELLA CONDENSA. A PROFILO BASSO • НИЗКОПРОФИЛЬНАЯ НАСОС БАКА ДЛЯ ОТВОДА КОНДЕНСАТА • NISKOPROFILOWA POMPA ZBIORNIKOWA DO USUWANIA KONDENSATU • PLATTE CONDENSPOMP • DÜŞÜK PROFIL YOĞUŞMA SUYU DRENAJ TANKI POMPASI • নিম্ন নাম যোগ্যতা ঘনীভূত হওয়া জল টাঙ্কি পাম্প • BOMBA DE TANQUE DE REMOÇÃO DE CONDENSADOS DE BAIXO PERFIL

HEALTH & SAFETY • SANTÉ ET SÉCURITÉ • GESUNDHEIT & SICHERHEIT • SALUD Y SEGURIDAD • SICUREZZA • БЕЗОПАСНОСТЬ • BEZPIECZEŃSTWO • GEZONDHEID & VEILIGHEID

EN — IMPORTANT
1 This appliance should ONLY be fitted and serviced by a competent & qualified HVACR installer.
2 This appliance must be provided with means for disconnection that is incorporated into the fixed wiring according to rules with the relevant local wiring regulations.
3 If the supply cord is damaged the pump should be replaced.
4 This appliance is not intended for use by persons (including children) with reduced physical, sensory or mental capabilities, or lack of experience and knowledge, unless they have been given supervision or instruction concerning use of the appliance by a person responsible for their safety.
5 THIS APPLIANCE MUST BE EARTHED.

FR — IMPORTANT
1 Cet appareil doit seulement être installé et entretenu par un installateur compétent et qualifié.
2 Toute l'installation électrique de cet appareil doit être réalisée par une personne compétente et être en conformité avec les réglementations de câblage locales.
3 Si le cordon d'alimentation est endommagé, la pompe doit être remplacée.
4 cet appareil n'est pas destiné à être utilisé par des personnes (enfants y compris) aux capacités physiques, sensorielles ou mentales réduites, ou manquant d'expérience et de connaissances, sauf sous la supervision ou instructions d'un responsable. Les enfants ne doivent en aucun cas jouer avec cet appareil.
5 Cette pompe doit être branchée à la terre.

DE — WICHTIG
1 Dieses Gerät darf NUR von einem entsprechend ausgebildeten HLK-Installateur montiert und gewartet werden.
2 Dieses Gerät muss mit einer Trennvorrichtung ausgestattet werden, die gemäß den örtlichen Verkabelungsbestimmungen in die feste Verkabelung eingebaut wird.
3 Wenn das Stromkabel beschädigt ist, sollte die Pumpe ersetzt werden.
4 Dieses Gerät ist nicht zur Benutzung durch Personen (einschließlich Kinder) mit eingeschränkten körperlichen, sensorischen oder geistigen Fähigkeiten, mangelnder Erfahrung oder fehlendem Kenntnissen bestimmt, es sei denn, sie werden von einer für ihre Sicherheit verantwortlichen Person beaufsichtigt oder in der Nutzung des Gerätes eingewiesen.
5 DIESES GERÄT MUSS GEERDET WERDEN.

IT — IMPORTANTE
1 Este aparato sólo debe ser instalado y mantenido por un instalador de HVACR competente y calificado.
2 Este aparato debe suministrarse con medios para la desconexión que se incorporan en el cableado fijo según la normativa local relevante en materia de cableado.
3 Si el cable de alimentación se estropea, la bomba debe ser sustituida.
4 Este aparato no está diseñado para que lo utilicen personas (incluidos niños) con discapacidades físicas, sensoriales o mentales, o con falta de experiencia y conocimientos, a menos que hayan recibido supervisión o instrucciones relativas al uso del aparato por una persona responsable de su seguridad.
5 ESTE APARATO TIENE QUE ESTAR CONECTADO A TIERRA.

PT — IMPORTANTE
1 Questa pompa de'essere montata e mantenuta SOLO da personale competente e con qualifica HVACR.
2 Questo apparecchio deve essere dotato di sistemi per la sconnessione che siano incorporati nel cablaggio fisso, in ottemperanza alle norme locali relative al cablaggio.
3 Se il cavo di alimentazione è danneggiato, è consigliabile sostituire la pompa.
4 Questo apparecchio non è destinato all'utilizzo da parte di persone (inclusi i bambini) con ridotte capacità fisiche, sensoriali o mentali, nonché prive dell'esperienza e delle conoscenze necessarie, se non sotto la supervisione o dietro istruzioni relativamente all'uso dell'apparecchio da parte di una persona responsabile della loro sicurezza.
5 QUESTO APPARECCHIO NECESSITA DI MESSA A TERRA.

RU — ВАЖНОЕ ЗАМЕЧАНИЕ!
1 Я установка и сервисному обслуживанию данного прибора допускается ТОЛЬКО специально обученным монтажникам теплотехнического оборудования.
2 Изделие должно быть снабжено устройством для отключения питания, смонтированным в стационарную проводку в соответствии с местными правилами.
3 При повреждении шнура питания насос следует заменить.
4 Это изделие не предназначено для использования лицами (включая детей) с ограниченными физическими возможностями, возможностями восприятия или умственными способностями или не обладающими достаточным опытом и знанием, за исключением случаев, когда они работают под наблюдением или получили инструктаж по использованию изделия от лица, ответственного за их безопасность.
5 ИЗДЕЛИЕ ДОЛЖНО БЫТЬ ЗАЗЕМЛЕНО.

TR — WAZNE
1 Montaj i serwisowanie tego urządzenia może przeprowadzać WYŁĄCZNIE kompetentny i wykwalifikowany instalator branży grzewczej i klimatyzacyjno-wentylacyjnej.
2 Należy wyposażyć to urządzenie w element dający możliwość wyłączenia, wbudowany w stałe okablowanie zgodnie z odpowiednimi lokalnymi przepisami dotyczącymi okablowania.
3 Jeśli kabel zasilający ulegnie uszkodzeniu, należy wymienić pompę.
4 To urządzenie nie jest przeznaczone do stosowania przez osoby o obniżonej sprawności fizycznej, sensorycznej lub umysłowej (w tym dzieci), jak również osoby bez doświadczenia i wiedzy, chyba że odbędzie się to pod nadzorem i zgodnie z instrukcjami dotyczącymi stosowania urządzenia osoby odpowiedzialnej za ich bezpieczeństwo.
5 NALEŻY UZIEMIĆ URZĄDZENIE.

NL — BELANGRIJK
1 Dit apparaat mag ALLEEN door een opgeleid en vakbekwaam HVACR-installateur geïnstalleerd en onderhouden worden.
2 Dit apparaat moet worden voorzien van stroomonderbrekingsmethode die is opgenomen in de vaste bedrading volgens de relevante lokale regelgeving betreffende bedrading.
3 Vervang de pomp als de stroomkabel beschadigd is.
4 Personen (waaronder kinderen) met beperkte fysieke, zintuiglijke of geestelijke vermogens of een gebrek aan ervaring en kennis, mogen dit toestel slechts gebruiken onder toezicht of met de hulp van een persoon die verantwoordelijk is voor hun veiligheid.
5 DITAPPARAAT MOET WORDEN GEAARD.

TR — ÖNEMLİ
1 Bu pompa, SADECE PH nötr havalandırma tesisatı yoğunma suyu atımı için tasarlanmıştır.
2 Bu elektrikli aletin, elektrik tesisatı çeklilmesine şirketlik ilgili yeni yönetmelikler uyarınca sabit tesisatta dahil edilmiş bağlantı kesme araçlarıyla sağlanması gerekir.
3 Güç kablosu hasar görürse pompa değiştirilmelidir.
4 Bu elektrikli alet, çocuklar dahil olmak üzere bedensel, duyusal veya zihinsel yetenekleri azalmış kişiler tarafından veya tecrübe ve bilgisi olmayan kişiler tarafından kullanılmaz. Bu cihazın kullanımı ile ilgili olarak bu kişiler, kendilerinin güvenliğinden sorumlu olan bir kişinin gözetimi altında veya onun talimatlarına göre kullanabilirler.
5 BU ELEKTRİKLİ ALETİN TOPRAKLANMASI GEREKİR.

UA — ঘনীভূত জল টাঙ্কি পাম্প
1 এই পাম্প শুধুমাত্র একজন দক্ষ এবং যোগ্যতাসম্পন্ন HVACR ইনস্টলার দ্বারা ইনস্টল এবং রক্ষণাবেক্ষণ করা উচিত।
2 এই যন্ত্রটিকে এমন একটি উপায় দিয়ে সংযুক্ত করা উচিত যা স্থানীয় বৈদ্যুতিক বিধি অনুযায়ী স্থায়ী বৈদ্যুতিক তারের সাথে সংযুক্ত থাকে।
3 যদি তারটি ক্ষতিগ্রস্ত হয়, তাহলে পাম্পটি অবশ্যই পরিবর্তন করতে হবে।
4 এই যন্ত্রটি শারীরিক, সংবেদনশীল বা মানসিক ক্ষমতা হ্রাস পেয়েছে এমন ব্যক্তিদের (শিশুদের সহ) ব্যবহারের জন্য উপযুক্ত নয়, যদি না তাদের তত্ত্বাবধান করা হয় বা যন্ত্রটি ব্যবহারের জন্য তাদের নিরাপত্তার জন্য দায়ী ব্যক্তির দ্বারা নির্দেশ দেওয়া হয়।
5 এই যন্ত্রটিকে অবশ্যই মাটি দেওয়া উচিত।

EN — PRODUCT SAFETY

IMPORTANT
1 This pump has been designed for the removal of pH neutral air conditioner condensate water ONLY.

2 Confirm condensate production of indoor evaporating coil is within capacity of condensate pump.

3 Ensure 1 Amp fuse is installed.

4 Following installation of the pump the tank should be filled with water until the motor runs. Pipes and connections should be checked for leaks and discharge of water checked.

The operation of the safety switch should also be checked.

5 Do not use these pumps in oily or very dusty environments.

6 Install hose and wiring in accordance with manufacturers instructions.

Do not use discharge hose larger than 3/8"/10mm I.D.

7 Inspect pump, clean floats, and tank regularly checking for correct operation.

8 Do not operate this pump when any unapproved cleaning chemicals are present in the condensate drainage system. Operating the pump when unapproved or poorly mixed cleaning chemicals are present will result in permanent damage to pump and void warranty. Ensure all cleaning chemicals are thoroughly flushed out of the pump with clean water.

9 After initial installation and/or maintenance, do not leave site until pump has been tested for correct operation.

10 Check for any construction debris that has entered the evaporator coil and/or drain pan prior to initial activation of pump – this will damage the pump permanently.

11 NOISE: All Aspen tank pumps operate quietly, however under certain conditions where an extremely low ambient noise level is present, the sound of their intermittent operation may still be perceived as noisy. Always confirm acceptable noise level before installing any condensate pump in a bedroom or other noise sensitive area.

Correct sequence of operation:
1 AC unit drain pan fills with water which flows into pumps tank.

2 When the water lifts the float to the correct level the pump will activate.

Fault Conditions:
In the unlikely event of a pump failure check the following:

1 Power supply: Ensure power is supplied to pump.

2 Hi level safety switch: Ensure hi level safety switch has not operated. If it has, check pump performance is suited to incoming flow rate.

3 Pump is loud: Pump fixing may be loose or the connected cables and hoses may be vibrating against a hard surface.

4 Outlet Pipe: Check pipe, and outlet barb are not blocked with debris or kinked.

If these checks do not resolve the problem please contact Aspen Pumps for further assistance:

+44 (0)1323 848842

Email: technical@aspenpumps.com

FR — SECURITE PRODUIT

IMPORTANT
1 Cette pompe a été conçue UNIQUEMENT pour l'évacuation de l'eau de condensation à pH neutre d'un climatiseur.

2 Vérifier que la production de condensat du tuyau d'évacuation intérieur se situe dans les limites de capacité de la pompe à condensat.

3 S'assurer que le fusible 1 ampère est installé.

4 Après l'installation de la pompe, le réservoir doit être rempli d'eau jusqu'à ce que le moteur tourne. Les tuyaux et les branchements doivent être inspectés pour s'assurer qu'il n'y a ni fuite ni écoulement d'eau.

Vérifier également le fonctionnement du flotteur de sécurité.

5 Ne pas utiliser ces pompes dans des environnements huileux ou très poussiéreux.

6 Installer les conduits et le câblage conformément aux instructions du fabricant.

Ne pas utiliser un tuyau d'évacuation dont le diamètre intérieur excède 10 mm.

7 Inspecter régulièrement la pompe, les flotteurs et le réservoir pour s'assurer de leur bon fonctionnement.

8 Ne pas utiliser cette pompe lorsque des produits chimiques de nettoyage non autorisés sont présents entraînera des dommages permanents et annulera la garantie. Nettoyer la pompe avec de l'eau claire pour s'assurer que tous les produits chimiques sont totalement évacués.

9 Après l'installation initiale et/ou l'entretien, ne pas quitter le site avant d'avoir vérifié le bon fonctionnement de la pompe.

10 Vérifier qu'aucun débris de construction n'a pénétré le serpentin évaporateur et/ou le bac de vidange avant la première activation de la pompe, car cela causera des dommages permanents à la pompe.

11 BRUIT : Toutes les pompes à bacs Aspen sont silencieuses mais, dans certaines conditions, un très léger bruit de fond peut se faire entendre. Le caractère intermittent de ce son peut quand même être perçu comme bruyant. Toujours vérifier que le niveau sonore est acceptable avant d'installer une pompe à condensat dans une chambre à coucher, ou dans une autre pièce sensible au bruit. Bien suivre les étapes :

Bonne séquence des opérations :
1 Le bac d'évacuation du système se remplit d'eau qui se déverse dans la pompe du réservoir.

2 Lorsque l'eau soulève le flotteur jusqu'au niveau adéquat, la pompe se met en marche

Conditions de panne :
Dans l'éventualité improbable d'une défaillance de la pompe, vérifier les éléments suivants :

1 Le bac d'évacuation du système se remplit d'eau qui se déverse dans le bac de la pompe.

2 Interrupteur de sécurité de haut niveau : S'assurer que l'interrupteur de sécurité de haut niveau n'a pas été actionné. Si c'est le cas, vérifier que les performances de la pompe sont adaptées au débit entrant.

3 Pompe bruyante : Les fixations de la pompe peuvent être lâches, ou un tuyau ou un câble déconnecté peut vibrer contre une surface dure.

4 Tuyau d'évacuation : Vérifier que le tuyau et le raccord cannelé ne sont pas obstués par des débris ou entortillés.

Si ces vérifications ne résolvent pas le problème, veuillez contacter Aspen Pumps pour obtenir de l'aide :+44 (0)1323 848842

Email: technical@aspenpumps.com

DE — PRODUKTSICHERHEIT

WICHTIG
1 Diese Pumpe dient NUR zur Ableitung von pH-neutralem Klimaanlagen-Kondenswasser.

2 Prüfen sie, ob die Kondensatbildung der Innenraum-Verdampfungsspule innerhalb der Kapazität der Kondensatpumpe liegt.

3 Sicherstellen, dass eine 1-Ampere-Sicherung installiert ist.

4 Nach Installation der Pumpe sollte der Tank mit Wasser gefüllt werden bis der Motor anspringt. Rohre und Verbindungen sollten auf Lecks und Wasserauslauf überprüft werden.

Die Funktion des Sicherheitsschalters sollte auch überprüft werden.

5 Diese Pumpen nicht in öligen oder sehr staubigen Umgebungen nutzen.

6 Schlauch und Verkabelung entsprechend den Herstelleranweisungen installieren.

Keinen Ablaufschlauch mit ID größer als 10mm (3/8") verwenden.

7 Inspizieren Sie die Pumpe und reinigen sie Schwimmer und Tank regelmäßig, überprüfen Sie deren korrekte Funktion.

8 Die Pumpe nicht betreiben, wenn im Kondensatableaufsystem nicht vorgesehene Reinigungsmittel vorhanden sind. Das Betreiben der Pumpe mit nicht vorgesehenen oder schlecht gemischten Reinigungsmitteln im System führt zu bleibenden Schäden an der Pumpe und lässt die Garantie verfallen. Stellen Sie sicher, dass alle Reinigungsmittel mit sauberem Wasser vollständig aus der Pumpe ausgespült werden.

9 Verlassen Sie nach der Erstinstallation und/oder einer Wartung den Einsatzort erst, wenn die korrekte Funktion der Pumpe getestet wurde.

10 Überprüfen Sie vor dem erstmaligen Anlassen der Pumpe, ob Bauschutt in die Verdampferspule und/ oder das Ablaufwanne gelangt ist – dieses führt zu bleibenden Schäden an der Pumpe.

11 LÄRM: Alle Aspen-Behälterpumpen sind für einen leisen Betrieb ausgelegt. Unter bestimmten Umständen können jedoch die Geräusche ihres intermittierenden Betriebes in sehr leisen Umgebungen als störend empfunden werden. Bestätigen Sie vor der Installation einer Kondensatpumpe in einem Schlafzimmer oder einer anderen geräuschempfindlichen Umgebung immer den akzeptablen Geräuschpegel.

Korrekter Betriebsablauf:
1 Die Ablaufwanne der Klimaanlage füllt sich mit Wasser, das in den Pumpentank fließt.

2 Wenn das Wasser den Schwimmer auf die korrekte Höhe hebt, springt die Pumpe an.

Fehlerzustände:
Überprüfen Sie im unwahrscheinlichen Fall eines Pumpenversagens Folgendes:

1 Stromzufuhr: Stellen sie sicher, dass die Pumpe mit Strom versorgt wird.

2 Hochniveau-Sicherheitsschalter: Stellen Sie sicher, dass der Hochniveau-Sicherheitsschalter nicht aktiviert wurde. Falls er aktiviert wurde, überprüfen Sie, dass die Pumpenleistung für die anströmende Durchflussrate geeignet ist.

3 Pumpe ist laut: Pumpenbefestigung könnte locker sein oder die befestigten Kabel oder Schläuche könnten auf harten Oberflächen vibrieren.

4 Auslassrohr: Überprüfen Sie, ob Rohr und Auslassgitter nicht mit Schmutz blockiert oder abgeknickt sind.

Sollten diese Maßnahmen das Problem nicht beheben, kontaktieren Sie bitte Aspen Pumps, um weitere Unterstützung zu erhalten:

+44 (0)1323 848842

Email: technical@aspenpumps.com

ES — SEGURIDAD DEL PRODUCTO

IMPORTANTE
1 Esta bomba fue diseñada ÚNICAMENTE para eliminar ÚNICAMENTE el agua condensada del aire acondicionado de pH neutro.

2 La bomba de condensado puede confirmar la producción de condensado de la evaporadora interior.

3 Asegúrese de que el fusible de 1 Amp está instalado.

4 Después de la instalación de la bomba, el depósito debe llenarse con agua hasta que el motor empiece a funcionar. Debe verificarse la descarga de agua, así como los conductos y las conexiones para descartar fugas.

También debe comprobarse el funcionamiento del interruptor de seguridad.

5 No utilice las bombas en entornos muy grasientos o polvorientos.

6 Instale la manguera y el cableado según las instrucciones de los fabricantes.

No utilice una manguera de desagüe con un diámetro interior de 3/8" o 10 mm.

7 Inspeccione la bomba, limpie las boyas y el depósito de forma periódica y compruebe que funcionan correctamente.

8 No ponga la bomba en funcionamiento si hay limpiadores químicos no aprobados en el sistema de evacuación de condensados. Si pone la bomba en funcionamiento o hay limpiadores químicos no aprobados o mal mezclados la bomba podría sufrir daños permanentes y la garantía quedaría anulada. Compruebe que todos los limpiadores químicos se eliminan de la bomba a fondo con agua limpia.

9 Después de la instalación o el mantenimiento inicial, no abandone el emplazamiento hasta que se haya comprobado que la bomba funciona correctamente.

10 Antes de la activación inicial de la bomba comprueba que no hayan entrado escombros ni en la evaporadora ni en la bandeja colectora, ya que esto podría dañar la bomba de forma permanente.

11 RUIDO : Todas las bombas con depósito de Aspen funcionan de forma silenciosa, no obstante en ciertas circunstancias en las que el nivel de ruido ambiente es extremadamente bajo, el sonido de su funcionamiento intermitente podría percibirse como ruidoso. Antes de instalar una bomba de condensación en una habitación o en otra zona sensible al ruido, confirme siempre que el nivel de ruido sea aceptable.

Secuencia de funcionamiento correcta:
1 La bandeja colectora del aparato de AC se llena de agua que fluye al depósito de las bombas.

2 Cuando el agua eleva la boya hasta el nivel correcto la bomba se activará.

Condiciones de error:
En el improbable caso de que se produzca un error en una bomba, compruebe lo siguiente:

1 Fuente de alimentación: asegúrese de que el suministro eléctrico llega a la bomba.

2 Interruptor de seguridad de alto nivel: asegúrese de que este interruptor no está en funcionamiento. Si lo está, compruebe si el rendimiento de la bomba es adecuado para el caudal de agua entrante.

3 La bomba hace mucho ruido: es posible que la fijación de la bomba esté suelta o que los cables y las mangueras vibren contra una superficie dura.

4 Tubo de salida: compruebe que el tubo y la lengüeta de salida no están bloqueados por residuos o pliegues.

Si estas comprobaciones no resuelven el problema, póngase en contacto con Aspen Pumps para obtener ayuda más específica: +44 (0)1323 848842

Email: technical@aspenpumps.com

IT — SICUREZZA PRODOTTO

IMPORTANTE
1 Questa pompa è stata progettata ESCLUSIVAMENTE per la rimozione dell'acqua di condensa a pH neutro da condizionatori d'aria.

2 Verificare che la produzione di condensa della bobina di evaporazione da interni sia compatibile con la portata della pompa per condensa.

3 Assicurarsi che il fusibile da 1 Ampere sia installato.

4 Dopo l'installazione della pompa, riempire il serbatoio con acqua finché il motore non è operativo. È consigliabile verificare che i tubi e i collegamenti non presentino perdite, e controllare lo scarico dell'acqua.

Verificare, inoltre, che l'interruttore di sicurezza sia funzionante.

5 Non utilizzare questa pompa in ambienti oleosi o molto polverosi.

6 Installare tubazioni e cablaggio in ottemperanza con le istruzioni del produttore.

Non utilizzare tubazioni di scarico con diametro interno superiore a 3/8" o 10mm.

7 Ispezionare la pompa, puline i galleggianti e il serbatoio regolarmente, verificandone il corretto funzionamento.

8 Non azionare questa pompa quando sono presenti prodotti chimici per la pulizia non approvati nel sistema di drenaggio della condensa. L'azionamento della pompa quando sono presenti prodotti chimici per la pulizia non approvati o non correttamente mescolati causa danni permanenti alla pompa e invalida la garanzia. Assicurarsi che tutti i prodotti chimici siano stati eliminati completamente dalla pompa facendo scorrere acqua pulita.

9 Dopo l'installazione iniziale e/o la manutenzione, non lasciare il sito finché non è stato verificato il corretto funzionamento della pompa.

10 Controllare l'eventuale presenza di detriti di costruzione all'interno della bobina dell'evaporatore e/o della vaschetta di scarico prima di attivare la pompa – ciò causa danni permanenti alla pompa.

11 RUMORE: Tutte le pompe con serbatoio Aspen sono silenziose quando operative; tuttavia, in alcuni casi, in presenza di un livello di rumore ambientale estremamente basso, il suono intermittente prodotto dal loro funzionamento potrebbe essere percepito come rumoroso. Confermare sempre il livello di rumore accettabile prima di installare qualunque pompa per condensa in camera da letto o altre aree particolarmente sensibili al rumore.

Sequenza corretta di funzionamento:
1 La vaschetta di drenaggio dell'unità del condizionatore si riempie d'acqua, che scorre nel serbatoio della pompa.

2 Quando l'acqua solleva il galleggiante al livello corretto, la pompa si attiva.

Condizioni di guasto:
Nell'improbabile evento di avaria della pompa, verificare i seguenti aspetti:

1 Alimentazione di corrente: Assicurarsi che alla pompa arrivi corrente.

2 Interruttore di sicurezza di livello alto: Assicurarsi che l'interruttore di sicurezza di livello alto non si sia attivato. Nel caso lo fosse, controllare che le prestazioni della pompa siano idonee alla portata del flusso in entrata.

3 La pompa è rumorosa: Il fissaggio della pompa potrebbe essere allentato, oppure i cavi e le tubature di collegamento potrebbero vibrare contro una superficie rigida.

4 Tubo di scarico: Controllare che il tubo e l'estremità a gancio del bocchello di uscita non siano ostruiti a causa di detriti oppure piegati.

Se tali verifiche non consentono di risolvere il problema, si prega di contattare Aspen Pumps per ulteriore assistenza:

+44 (0)1323 848842

Email: technical@aspenpumps.com

RU — ЭКСПЛУАТАЦИОННАЯ БЕЗОПАСНОСТЬ ТОВАРА

ВАЖНОЕ ЗАМЕЧАНИЕ!
1 Насос предназначен ТОЛЬКО для отвода pH-нейтрального водного конденсата из кондиционеров воздуха.

2 Убедитесь, что скорость образования конденсата в змеевике испарителя в помещении не превышает производительности конденсатного насоса.

3 Проверьте установку плавкого предохранителя 1 А.

4 После установки насоса бак должен быть заполнен водой до уровня запуска двигателя. Трубы и соединения необходимо проверить на наличие утечек и слив воды.

Необходимо также проверить работу аварийного выключателя.

5 Не используйте данные насосы в условиях замасленности или сильных загрязнений.

6 Смонтируйте шланг и провода в соответствии с указаниями изготовителя.

Не используйте сливной шланг внутренним диаметром больше 3/8" (10 мм).

7 Регулярно осматривайте и проверяйте работу насоса, поплавков и бака.

8 Не используйте насос, если в системе отвода конденсата присутствуют не получившие одобрения моющие средства. Эксплуатация насоса при наличии не получивших одобрения или плохо перемешанных моющих средств ведет к поломке насоса и потере гарантии. Убедитесь, что моющие средства тщательно вымыты из насоса чистой водой.

9 После выполнения монтажа и/или технического обслуживания не покидайте объект, не проверив надлежащую работу насоса.

10 Перед первым запуском насоса проверьте, что в змеевик испарителя и/или сливной поддон не попал строительный мусор — его наличие приведет к поломке насоса.

11 ШУМ: Все насосы Aspen для баков работают бесшумно, однако, при определенных условиях, когда вокруг очень тихо, звук прерывистой работы насоса может восприниматься как шум. Всегда получите подтверждение приемлемого уровня шума, прежде чем установить конденсатный насос в спальне или ином помещении, где уровень шума критичен.

Правильная последовательность действий:
1 Сливной поддон блока кондиционера заполняется водой, которая перетекает в бак насосов.

2 Когда вода поднимает поплавок на нужный уровень, насос запускается.

Условия возникновения неисправностей:
В маловероятном случае неисправности насоса проверьте следующее:

1 Питание: Убедитесь, что на насос подается питание

2 Аварийный выключатель защиты от переливы: Убедитесь, что не сработал аварийный выключатель защиты от переливы. Если выключатель сработал, проверьте, что производительность насоса превышает скорость поступления воды.

3 Насос работает шумно: Возможно, ослабло крепление насоса, либо кабели и шланги вибрируют на твердой поверхности.

4 Выходная труба: Проверьте, что труба и выходной штуцер не заблокированы мусором и не перекручены.

Если эти проверки не привели к решению проблемы, обратитесь за помощью в компанию Aspen Pumps:

+44 (0)1323 848842

эл. почта: technical@aspenpumps.com

PL — BEZPIECZEŃSTWO PRODUKTU

WAŻNE
1 Ta pompa została zaprojektowana do usuwania TYLKO wody kondensacyjnej o odczynie obojętnym z urządzenia klimatyzacyjnego.

2 Należy potwierdzić, że produkcja kondensatu przez wewnętrzną wężownicę parownika znajduje się w zakresie możliwości pompy kondensacyjnej.

3 Upewnij się, że zainstalowano bezpiecznik 1 Amp.

4 Po instalacji pompy, zbiornik należy wypełnić wodą do momentu uruchomienia się silnika. Należy sprawdzić rury i podłączenia pod kątem wycieków oraz odprowadzenia wody.

Należy również sprawdzić działanie wyłącznika bezpieczeństwa.

5 Nie należy stosować tych pomp w środowiskach tłustych lub bardzo zanieczyszczonych.

6 Zainstalować przewód oraz okablowanie zgodnie z instrukcjami producenta.

Nie należy stosować przewodu odprowadzającego większego niż 3/8"/10mm I.D.

7 Należy regularnie przeprowadzać kontrole pompy, czyścić pływaki i sprawdzać regularnie zbiornik pod kątem prawidłowej pracy.

8 Nie należy uruchamiać tej pompy, gdy w systemie odprowadzania kondensatu znajdują się jakiekolwiek chemiczne środki czyszczące, które nie zostały zatwierdzone. Działanie pompy podczas, gdy obecne są niezatwierdzone lub słabo wymieszane chemiczne środki czyszczące będzie skutkowało trwałym uszkodzeniem pompy oraz unieważnieniem gwarancji. Upewnij się, że wszystkie chemiczne środki czyszczące zostały dokładnie wypłukane z pompy za pomocą czystej wody.

9 Po wstępnej instalacji i/lub konserwacji, nie należy opuszczać miejsca instalacji do momentu przetestowania pompy pod kątem poprawnego działania.

10 Należy sprawdzić czy do wężownicy parownika i/ lub miski spustowej nie przedostały się resztki gruzów budowlanych przed wstępną aktywacją pompy – ich obecność może prowadzić do trwałego uszkodzenia pompy.

11 HAŁAS: TPrace wszystkich pomp Aspen jest cicha, jednak w pewnych warunkach, gdzie występuje ekstremalnie niski poziom hałasu otoczenia, dźwięk ich przerywanej pracy może być postrzegany jako hałaśliwy. Należy zawsze potwierdzić akceptowalny poziom hałasu przed instalacją jakichkolwiek pomp kondensacyjnych w sypialni lub innych obszarach wrażliwych na hałas.

Poprawna kolejność działania:
1 Korytko spustowe klimatyzatora wypełnia się wodą, która przepływa do zbiornika pompy.

2 Kiedy woda uniesie pływak do odpowiedniego poziomu, pompa zostanie aktywowana.

Awaria:
W przypadku mało prawdopodobnej awarii pompy należy sprawdzić poniższe:

1 Zasilanie: Należy upewnić się, że do pompy zostało doprowadzone zasilanie.

2 Wyłącznik bezpieczeństwa wysokiego poziomu: Należy upewnić się, że wyłącznik bezpieczeństwa wysokiego poziomu nie został uruchomiony. Jeśli został uruchomiony, należy sprawdzić, czy działanie pompy jest dopasowane do przychodzącego strumienia przepływu.

3 Pompa hałasuje: Mocowanie pompy mogło się poluzować lub podłączone kable i węże wibrują w zetknięciu z twardą powierzchnią.

4 Rura wylotowa: Sprawdź, czy rura i króciec wylotu nie zostały zablokowane przez gruz lub nie są zgięte.

Jeśli te metody nie rozwiążą problemu, proszę skontaktować się z firmą Aspen Pumps w celu uzyskania pomocy.

+44 (0)1323 848842

Email: technical@aspenpumps.com

NL — VEILIGHEID INSTRUCTIES

BELANGRIJK
1 Deze pomp is ontworpen om UITSLUITEND pH-neutraal condenswater te verwijderen uit een airconditioner.

2 Controleer of de productie van condenswater door de verdampingsspoel binnenhuis binnen het vermogen van de condenspomp valt.

3 Controleer of een zekering van 1 Ampère is geplaatst.

4 Da tank moet na het installeren van de pomp met water worden gevuld totdat de motor draait. Leidingen en aansluitingen moeten op lekkage worden gecontroleerd en de waterafvoer moet eveneens worden gecontroleerd.

Controleer tevens de werking van de veiligheidsschakelaar.

5 Gebruik deze pompen niet in vettige of erg stoffige omgevingen.

6 Installeer de slangen en bedrading volgens de instructies van de fabrikant.

Gebruik een afvoerslang met een maximale binnendiameter van 3/8" / 10 mm.

7 Inspecteer de pomp en reinig de vlotters en tank regelmatig en controleer op correcte werking.

8 Gebruik deze pomp niet indien er niet-goedgekeurde reinigingschemicaliën aanwezig zijn in het condenswaterwysteem. Indien de pomp wordt gebruikt met niet-goedgekeurde of slecht gemengde reinigingschemicaliën, loopt de pomp permanente schade op en vervalt de garantie. Zorg dat alle reinigingschemicaliën grondig uit de pomp worden gespoeld met schoon water.

9 Verlaat na de initiële installatie en/of onderhoud de locatie niet totdat de pomp is gecontroleerd op een correcte werking.

10 Controleer voor de eerste inschakeling van de pomp of er geen afval in de verdampingsspoel en/ of afvoerbak terecht is gekomen – dit leidt tot permanente beschadiging van de pomp.

11 GELUID: Alle tankpompen van Aspen werken geruisloos, maar in bepaalde gevallen, waarin er heel weinig omgevingsgeluid is, kan het geluid van de pompjiaka werking als lawaaierig worden beoorden. Controleer altijd of het geluidsniveau acceptabel is, voordat u een condenspomp in een slaapkamer of andere geluidsgevoelige ruimte installeert.

Correcte werkingsvolgorde:
1 De afvoerbak van de airco wordt met water gevuld, dit water stroomt vervolgens in de pomptank.

2 De pomp wordt geactiveerd zodra het water de vlotter naar het juiste peil tilt.

Storingen:
Controleer het volgende, mocht de pomp onverhoopt uitvallen:

1 Stroom: Controleer of er stroom wordt geleverd aan de pomp.

2 Relveiligheidsschakelaar: Controleer of de peilveiligheidsschakelaar niet is geactiveerd. Indien dit het geval is, controleer dan of de prestaties van de pomp geschikt zijn voor de inkomende stroomsnelheid.

3 Pomp maakt veel geluid: De bevestiging van de pomp zit misschien los, of de aangesloten kabels en slangen trillen tegen een hard oppervlak.

4 Afvoerpijp: Controleer of de pijp en de clampaansluiting niet door afval worden geblokkeerd of gebogen zijn.

Neem voor hulp contact op met Aspen Pumps indien het probleem door deze controles niet is opgelost:

+44 (0)1323 848842

Email: technical@aspenpumps.com

TR — ÜRÜN GÜVENLİĞİ

ÖNEMLİ
1 Bu pompa, SADECE PH nötr havalandırma tesisatı yoğunma suyu atımı için tasarlanmıştır.

2 Buharlaştırıcı serpantinin yoğunma suyu üretiminin, yoğunma suyu pompa kapasitesinin sınırları içinde olduğunu doğrulayın.

3 1 Amp sigortanın takılı olduğundan emin olun.

4 Pompa kurulumunun ardından, motor çalışıncaya kadar tank suyla dolmalıdır. Borular ve bağlantılar kaçaklar için kontrol edilmelidir ve su tahliyesi kontrol edilmelidir.

Ayrıca emniyet anahtarının çalışması da kontrol edilmelidir.

5 Bu pompaları yağlı veya çok tozlu ortamlarda kullanmayın.

6 Hortum ve elektrik tesisatını üretici firma talimatlarına göre kurun.

3/8"/10mm'ye çağ değerinden daha büyük tahliye hortumu kullanmayın.

7 Düzenli aralıklarla pompayı muayene edin, şamandıraları temizleyin ve pompanın doğru çalışıp çalışmadığını kontrol edin.

8 Yoğuşma suyu tahliye sisteminde onaylanmamış temizleme kimyasalları varsa, bu pompayı çalıştırmayın. Onaylanmamış veya tamamen karıştırılmamış temizleme kimyasalları varken pompanın çalıştırılması, pompada kalıcı hasara yol açacaktır ve garantiyi geçersiz bırakacaktır. Tüm temizleme kimyasallarının temiz suyla pompadan tamamen temizlendiğinden emin olun.

9 İlk kurulum ve/veya bakım sonrasında pompanın doğru çalıştığı test edilinceye kadar pompa kurulum yerinden ayrılmayın.

10 Pompanın ilk çalıştırılmasından önce buharlaştırıcı serpantinine ve/veya drenaj tavasına herhangi bir inşaat çöplüğünün girip girmediğini kontrol edin – bu durum, pompaya kalıcı hasar verecektir.

11 GÜRÜLTÜ: Tüm Aspen tank pompaları sessiz bir şekilde çalışır, ancak son derece düşük ortam gürültü seviyesinin mevcut olduğu belli şartlar altında, pompaların aralıklı çalışması gürültülü olarak algılanabilir. Herhangi bir yoğuşma suyu pompasının bir yatak odası veya diğer gürültü hassas alana kurulmasından önce, kabul edilebilir gürültü seviyesini daima teyit edin. Doğru çalışma sırası:

Doğru sıralama:
1 AC ünitesi tahliye tavası, pompa tankına akan suyla dolar.

2 Su şamandırayı doğru seviye kaldırdığında, pompa çalışacaktır.

Arıza Durumları:
Çok düşük bir ihtimalle olsa da, herhangi bir pompa arızası durumunda aşağıdakileri kontrol edin:

1 Besleme gücü: Pompaya besleme gücünün geldiğinden emin olun.

2 Yüksek seviye emniyet anahtarı: Yüksek seviye emniyet anahtarının çalıştırılmadığından emin olun. Çalıştıysa, pompa performansının gelen akış hızına uygun olduğunu kontrol edin

3 Pompa gürültülü: Pompa montajı gevşek olabilir veya bağlı kablolar ve hortumlar sert bir yüzeyde titreme yapıyor olabilir.

4 Çıkış Borusu: Boru ve çıkış uçunun, kirden dolayı tıkanmadığını veya bükülmemiş olmadığını